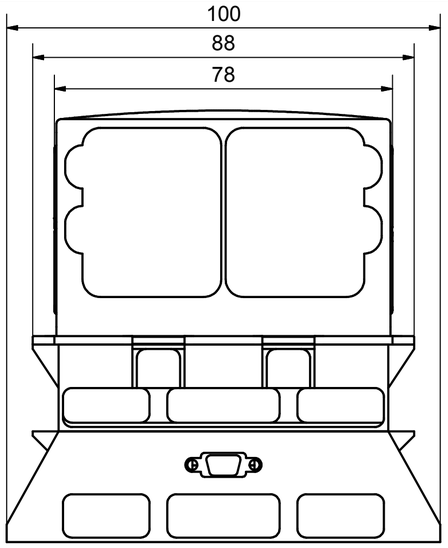

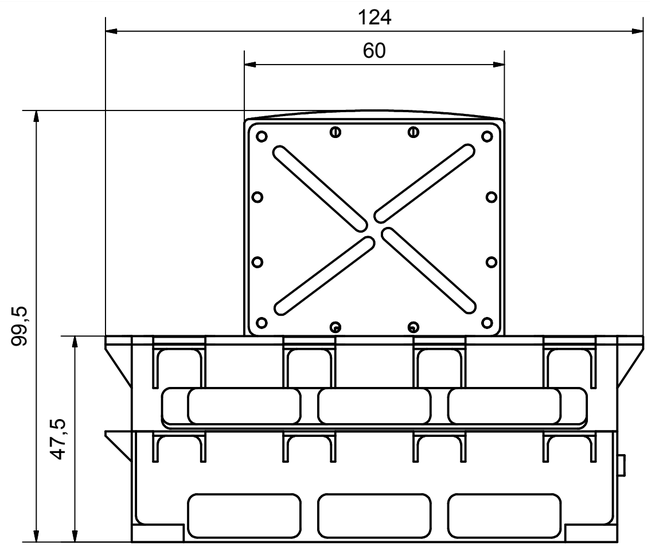

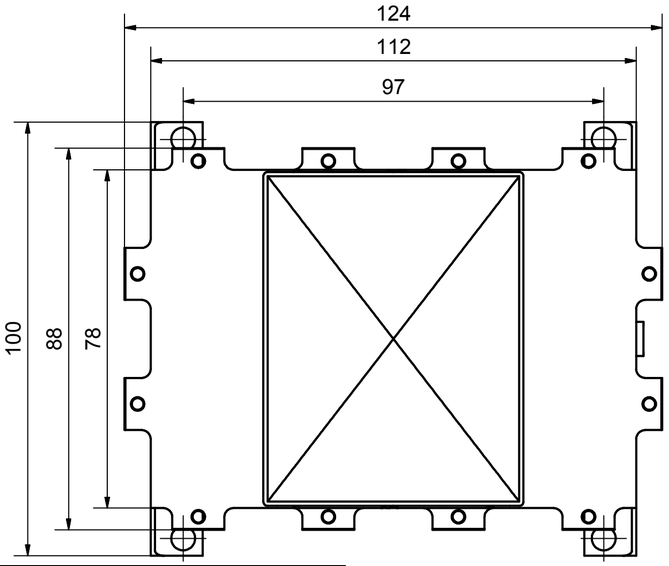

A-A (1 : 1)

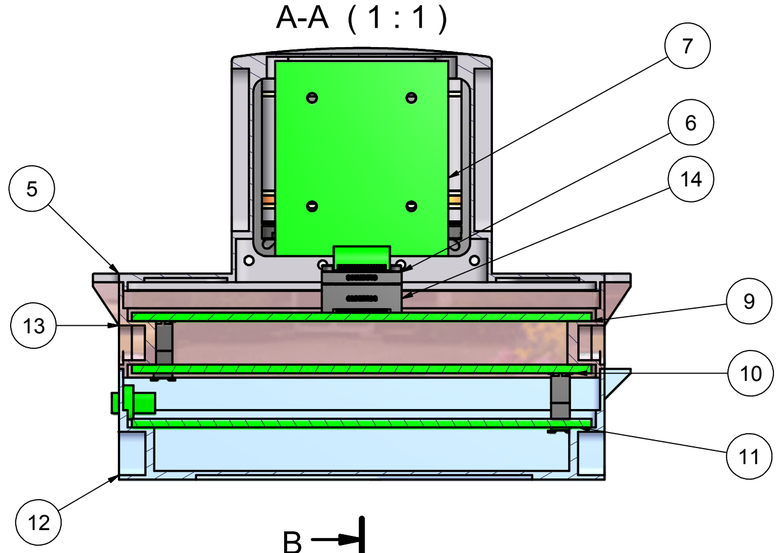

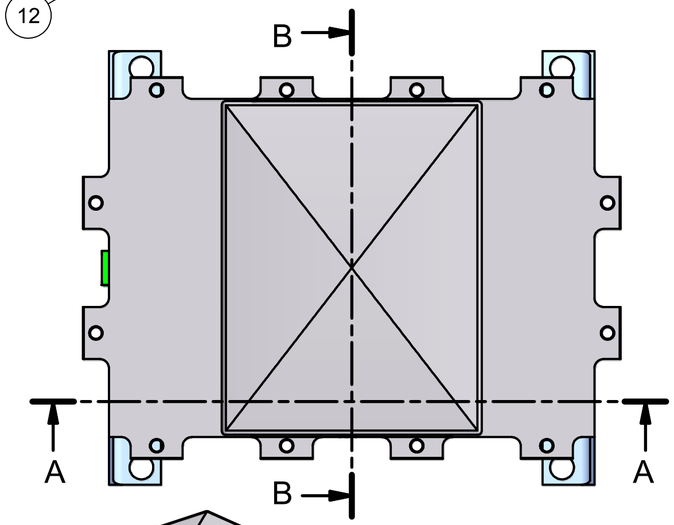

B-B (1 : 1)

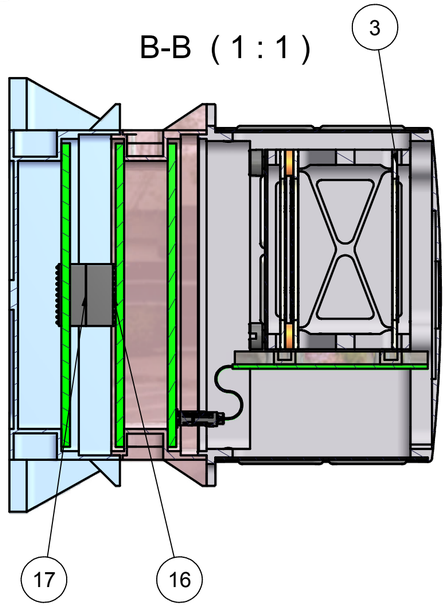

Parts List

ITEM	QTY	PART NUMBER	TITEL
1	1	exo-iras-01-ish_top	Top Assembly
2	1	exo-iras-04-telescope_top	IRAS Telescope Top Assembly
3	3	exo-iras-02-detector_top	IRAS Detector Top Assembly
4	2	exo-iras-01-2180-00-ls	side-face
5	1	exo-iras-01-2181-00-ls	cover-plate
6	1	a28300-037	Omnetics Bi-Lobe
7	1	exo-iras-06-2188-00-ls	ish_if-board
8	1	exo-iras-05-idpu_top	IRAS Data/ Power Unit Top Assembly
9	1	exo-iras-05-2182-00-ls	analog-board
10	1	exo-iras-05-2183-00-ls	digital-board
11	1	exo-iras-05-2184-00-ls	power-board
12	1	exo-iras-05-2186-00-ls	power-section
13	1	exo-iras-05-2185-00-ls	data-section
14	1	a29200-037	Omnetics Bi-Lobe
15	1		Cannon_MDM-9P
16	2	DRP-20-VV-GS-1-11	Omnetics
17	2	DRS-20-VV-GS-1-11	Omnetics

Anmerkungen/ Notes:

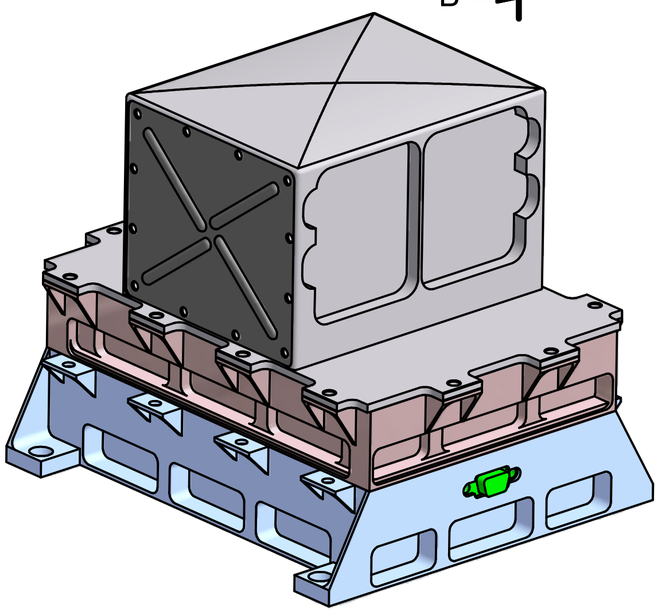

Christian-Albrechts-Universität zu Kiel
-IEAP-
Institut für Experimentelle und Angewandte Physik

Allg. Toleranzen nach DIN 2768
Toleranzklasse:

Oberfl., sow. n. in Zeich.:

Gewicht: 0,246 kg

	Date	Name
Drawn	05.11.2008	Seimetz
Checked		
Standard		

Projektion nach DIN 6-1 (E)

IRAS Top Assembly

Zustand: InBearbeitung
Status: pre PDR

exo-iras-00_top.iam
REV: R00

Seite: 1
von: 1
A2

State | Changes | Date | Name