Parts List		
ITEM	QTY	PART NUMBER
1	1	so-epthet-c5_housing_top
2	1	so-epthet-c5_electronics_top
3	1	so-epthet-c5_glenair-mwdm5l-25ssb
4	2	so-stein-c11-0000-ls_caddock-mpm20_heater
5	2	surface-sensor_g15k4d489_measurement
6	1	so-epthet-c5_glenair-mwdm5l-15ssb
7	20	DIN 433 - 3,2_edelstahl_A2
8	20	DIN 934 - M3_edelstahl_A2
9	12	DIN 7991 - M3x8_edelstahl_A2-70
10	1	so-epthet-c5_2309_cover-side-1
11	4	ISO 2009 - M2 x 4_edelstahl_A2
12	12	DIN 912 - M3 x 8_edelstahl_A2-70

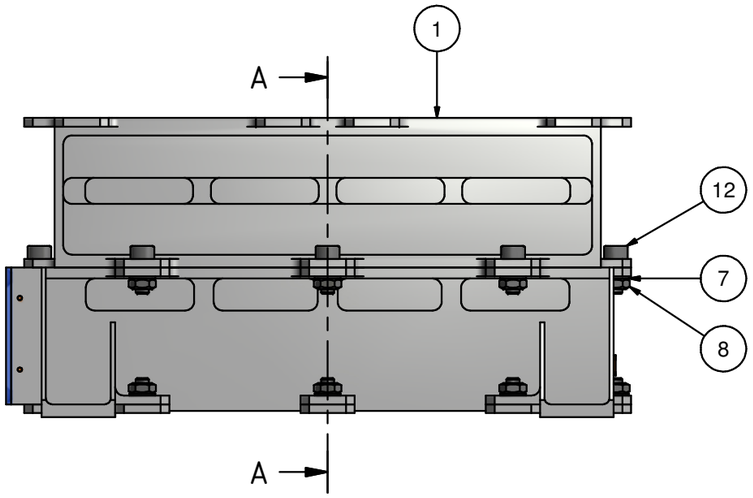

A-A (1 : 1)

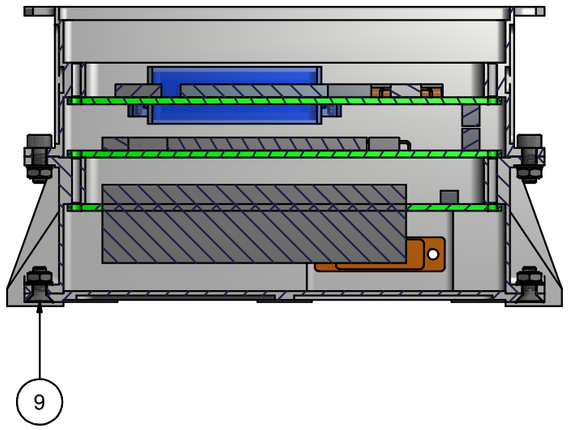

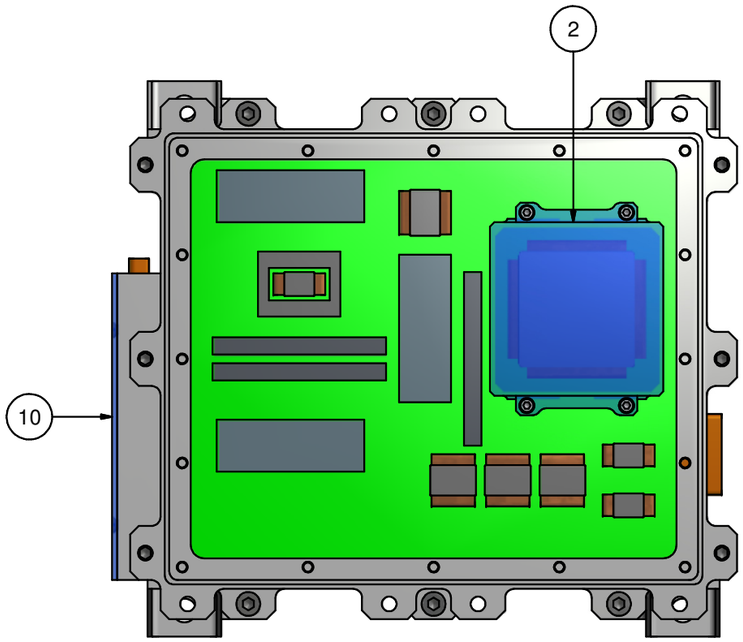

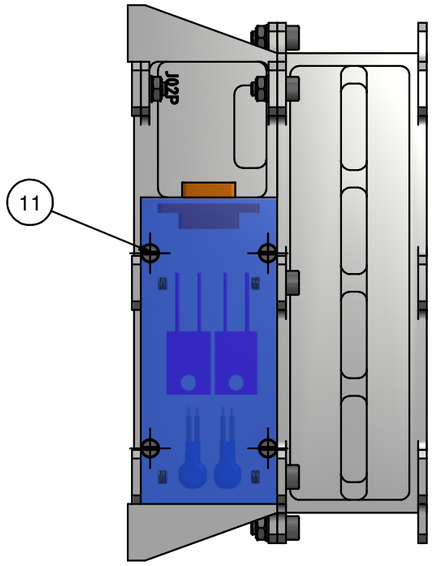

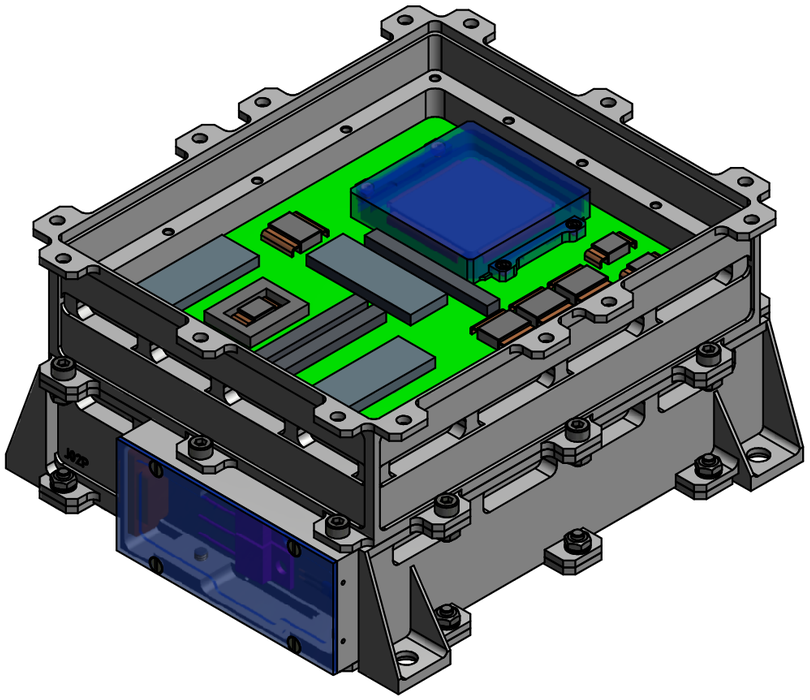

Anmerkungen/ Notes:

Christian-Albrechts-Universität zu Kiel
-IEAP-
Institut für Experimentelle und Angewandte Physik

Allg. Toleranzen nach DIN 2768
Toleranzklasse: m

Oberfl., sow. n. in Zeich.:

Gewicht: 0,712 kg

	Date	Name
Drawn	21.05.2012	Kolbe
Checked		
Standard		

Zustand: InBearbeitung
Status:

Projektion nach DIN 6-1 (E)

so-epthet-c5_electronic-box_top
REV:

Seite: 1
von: 1
A2

State	Changes	Date	Name